Ano III - Edição 0840
■ Macapá-AP,
Domingo e Segunda-feira,
22 e 23 de novembro de 2026

Jornal Guarani

FUNDADO EM 8 DE JUNHO DE 2023
Por Antônio Fernando da Silva e Silva

SUA FONTE DE INFORMAÇ... ...ZADA

ACERVO FOTOGRÁFICO
GRÁTIS! ASSINE GRÁTIS
WEB RÁ...

Flamengo empata com Palmeiras em 1 a 1 na casa do rival

FLAMENGO É CAMPEÃO DO BRASILEIRÃO 2026



CLIQUE PARA LER



Governador Clécio lidera medidas diante da mortandade de peixes no Rio Araguari

Bombeiros combatem incêndio no Bioparque, em Macapá

Incêndio em vegetação iniciado na sexta-feira (20) foi controlado, sem vítimas humanas ou animais. Um novo chamado na manhã de sábado (21) mobiliza grupamentos na zona sul.



31º ENCONTRO DOS TAMBORES

Missa dos Quilombos celebra religiosidade e tradição no Amapá

Corpo de Bombeiros 193
BATALHÃO AMBIENTAL Disque Denúncia (96) 98417-3281
BOPE - Disque Denúncia (96) 99192-2498 (Whatsapp)
FORÇA TÁTICA - Disque Denúncia (96) 99157-3131 (Whatsapp)
Grupo Tático Aéreo (GTA) (96) 98127-8454 (WhatsApp)
SAMU - 192

CURTA COMENTE COMPARTILHE

Artigos & Colunas



Laura Rodrigues

Invulgar



João Batista Neto

Olha que lugar lindo para sonhar junto...



Antônio Maria Alves de Brito

ENVELHECER



Laura Rodrigues

NOVEMBRO



João Batista Neto

O Diálogo: Desvendando as Máscaras e Encontrando a Cura

EXPEDIENTE - Jornal O GUARANI

Resumo da Edição Online 0840

Distribuição de Conteúdo:

1. Capa
2. Artigos e Expediente
3. Opinião - Ruben Benerguy
4. Política
5. Publicidade
6. Economia
7. Negócios e Carreiras
8. Educação
9. Publicidade
10. Cidades
11. Cultura
12. Publicidade
13. Macapá
14. Santana
15. Oiapoque e Serra do Navio
16. Tartarugalzinho e Porto Grande
17. Laranjal e Vitória do Jari
18. Mazagão e Cutias
19. Amapá e Calçoene
20. Publicidade
21. Cultura
22. Cultura
23. Cultura
24. Poesias - Laura Rodrigues
25. Publicidade
26. Justiça e Segurança Pública
27. Esportes
28. Oportunidades
29. Saúde e Bem-estar
30. Tecnologia
31. Publicidade
32. Moda & Celebridades
33. Pets, Casa & Decoração
34. Variedades
35. Publicidade
36. Empreendedoras Brilhantes
37. Publicidade Jornal



Jornal Guarani

S. A. RIBEIRO LTDA
CNPJ: 51.246.328/0001-23

Av. Fab, 1070 - Sala 505
Edifício Macapá Office Center
Bairro Central

CEP 68900-073 - Macapá-AP

Diretora Superintendente
Sharon Araújo Ribeiro

Diretor de Jornalismo
Editor Chefe
Marcio Bezerra da Silva

Colunistas
* Carlos Lobato
* Renivaldo Costa
* Elissandro Araújo
* João Batista Neto
* Laura Rodrigues
* Ruben Benerguy
* Antônio Maria Brito
* Pr. José Queiroz Júnior

Autoria e opiniões expressas nos artigos publicados são de total responsabilidade de seus autores e não necessariamente refletem a posição ou opinião deste veículo de comunicação.

Redação
redacaojornaloguarani@gmail.com
(96) 98108-0175

Comercial
comercialjornaloguarani@gmail.com
(96) 99913-3871

jornaloguarani.com

DEPUTADOS ESTADUAIS ELEITOS

UM ÚNICO FOCO PODE COLOCAR TUDO A PERDER

**Na estiagem, não use fogo.
Proteja vidas, comunidades
e florestas.**

EM CASO DE INCÊNDIO, LIGUE 193
DENÚNCIA: 190

GOVERNO DO ESTADO
AMAPÁ



Crônicas do Meio do Mundo

João Batista Neto

Professor, palestrante, Advogado, Administrador e Psicólogo.

Macapá-AP,
Domingo e Segunda-feira,
22 e 23 de novembro de 2026

Jornal Guarani

O Entardecer no Curiaú e a Arte de Estar Presente

Olha que lugar lindo para sonhar junto...



O Quilombo do Curiaú, em Macapá (AP), guarda um dos fins de tarde mais bonitos de toda a Amazônia. É daqueles lugares onde o tempo parece parar para a gente só sentir. Quando o sol começa a se despedir, o céu se pinta de dourado e se deita mansamente sobre os espelhos d'água do lago, como se a natureza quisesse se olhar no espelho antes de dormir. Tudo ali é poesia: a natureza preservada, o silêncio que acolhe e a cultura quilombola que abraça quem chega. A vila do Curiaú é habitada por famílias remanescentes de quilombolas, gente de alma forte e coração generoso, que guarda histórias de gerações. Quando a maré está cheia, a paisagem fica ainda mais linda — um cenário de tirar o fôlego, daqueles que a gente fica só contemplando, sem querer falar nada, só sentir. E tem aquele charme a mais: um lugarzinho para beber algo gelado, beliscar um petisco, conversar devagar, rir, namorar o pôr do sol. No coração da comunidade está a Igreja de São Joaquim, a referência da fé católica no Curiaú. Dedicada ao padroeiro local, ela é onde a fé católica se encontra com as tradições afro-amapaenses, preservadas com tanto amor há gerações. São Joaquim é celebrado no dia 18 de agosto, com novenas, missas, café da manhã comunitário, almoço, marabaixo e uma procissão linda que une todo mundo em oração e em festa. É um lugar para ir de mãos dadas, para rezar junto, para agradecer, para se apaixonar de novo... pela vida, pela natureza e um pelo outro.

A tarde caía mansa sobre a mesa de madeira rústica; um bule de café fresco fumegava ao lado de uma cesta com bolo caseiro de banana com tâmaras, uvas-passas e nozes, mais pãezinhos de queijo e sucos de cupuaçu, taperebá e uva. Os sete amigos — Arturo, Seni, Ycrad, Anicaroh, Airam, Nnaor e Leirbag — haviam deixado os celulares guardados dentro de uma caixa na mesa ao lado, cumprindo um combinado antigo de estarem realmente presentes uns para os outros.

Arturo: (servindo as xícaras com um sorriso) Vocês repararam como a nossa conversa flui diferente quando nossos celulares ficam no cesto? Estava pensando hoje cedo nisso: vivemos uma época curiosa. Estamos conectados por cabos, satélites e algoritmos invisíveis ao mundo inteiro, mas, por dentro, nunca nos sentimos tão picotados em pedaços.



Crônicas do Meio do Mundo

João Batista Neto

Professor, palestrante, Advogado, Administrador e Psicólogo.

Macapá-AP,
Domingo e Segunda-feira,
22 e 23 de novembro de 2026

Jornal Guarani

Seni: É exatamente isso, Arturo. É como tentar encher um balde furado. A gente recebe uma enxurrada de notificações o dia inteiro — um alerta aqui, um vídeo curto ali — e, quando vê, a nossa atenção virou pó. Parece que o nosso cérebro perdeu o fôlego para ler um livro inteiro ou simplesmente ficar quieto pensando na vida.

Nnaor: (apoiando os cotovelos na mesa) Eu comparo isso a plantar uma árvore de frutas e querer colher no dia seguinte. As redes sociais nos viciam nessas microrrecompensas rápidas, tipo um doce que dá energia por cinco segundos e depois deixa a gente cansado. Só que a sabedoria antiga já sabia disso! Lembrei de Paulo escrevendo aos Romanos: "Não vos conformeis com este mundo, mas sede transformados pela renovação da vossa mente". Renovar a mente não é dar uma atualização na tela; é cultivar raízes profundas no silêncio.

Ycrad: Falando em silêncio, Nnaor, o maior exemplo disso é o próprio Jesus. No meio de multidões pedindo milagres e atenção o tempo todo — o que seria o equivalente aos milhares de chamados do nosso celular hoje —, Ele simplesmente se retirava para lugares desertos para orar. Ele sabia que, sem pausas e sem recolhimento, a alma não consegue digerir o que viveu no dia.

Anicaroh: (suspirando suavemente) E não é só o cansaço mental, gente. O que mais me pega é a armadilha da comparação. Quando abro o aplicativo, parece que entrei numa vitrine de loja de luxo onde todo mundo tem a casa perfeita, o corpo impecável e a viagem dos sonhos. A gente começa a medir o nosso valor por números de curtidas, como se fôssemos mercadorias em liquidação buscando aprovação.

Airam: Que imagem forte, Anicaroh — "mercadoria em vitrine"! Mas olha como a Bíblia desmonta essa ilusão com uma clareza impressionante. Paulo pergunta lá em Gálatas se estamos tentando agradar aos homens ou a Deus, e em Coríntios ele diz que quem fica se medindo e se



comparando uns com os outros age sem entendimento. A vitrine digital mostra só um recorte iluminado, mas o nosso valor verdadeiro vem de sermos criados e amados por Deus, e isso não oscila conforme o algoritmo.

Leirbag: (acenando com a cabeça) E essa mesma vitrine acaba invadindo o que deveria ser sagrado dentro de casa. Hoje em dia, é muito comum ver um casal sentado na mesma mesa, um de frente para o outro, mas cada um morando num universo paralelo dentro da tela. O corpo está ali, mas o coração está ausente. Fora a mania de postar cada detalhe íntimo só para ganhar aplausos de estranhos.

Seni: Pois é, Leirbag. Quando a gente escancara toda a nossa intimidade para o público, a confiança mútua vai sendo corroída por dentro. Eclesiastes lembra que "tudo tem o seu tempo determinado", e Provérbios ensina que o espírito fiel sabe guardar o que é reservado. Amar o próximo começa por dar atenção inteira a quem está sentado bem na nossa frente, ouvindo de verdade, sem dividir o olhar com uma tela brilhante.

Arturo: É por isso que recuperar o controle exige atitude prática, como uma faxina na casa. Não dá para esperar que as plataformas desliguem sozinhas. Precisamos criar nossas "zonas livres de telas" — como essa nossa mesa agora —, fazer uma limpa nos perfis que só trazem ansiedade e conversar abertamente com a família sobre o que fica só entre nós.

Airam: E sem culpa de pedir ajuda quando o peso fica grande demais, né? Seja conversando com um amigo de confiança, procurando apoio psicológico nos postos de saúde ou ligando para o CVV quando a angústia aperta. Cuidar da saúde emocional não é frescura; é zelar pela vida.

Ycrad: A Bíblia chama isso de sobriedade e vigilância. Pedro usa uma metáfora bem direta quando diz para sermos sóbrios e vigilantes, porque existe aquilo que anda ao redor querendo devorar a nossa paz. E Paulo completa lembrando que o nosso corpo e a nossa mente são morada do Espírito Santo. Proteger o que entra pelos nossos olhos e ouvidos é guardar essa casa em ordem.

Nnaor: (erguendo a xícara de café) No fim das contas, a tecnologia é como o fogo: ótimo para aquecer a casa e preparar o alimento, mas terrível se a gente deixar tomar conta da sala inteira. Ela é uma ferramenta excelente, mas um péssimo senhor.

Leirbag: Falou tudo! É exatamente o que Paulo resumiu numa frase que serve perfeitamente para o século vinte e um: "Tudo me é lícito, mas nem tudo convém; tudo me é lícito, mas nem tudo edifica".

Anicaroh: (sorrindo, olhando para os amigos) Que a gente nunca troque o calor de uma conversa real como essa pelo brilho frio de nenhuma tela.

E assim, entre goles de café e risadas sinceras, a noite chegou sem que nenhum deles sentisse falta do mundo lá fora — porque tudo o que realmente importava já estava bem ali, ao alcance do olhar e do abraço.

No fim, seja nas águas douradas e serenas do Curiaú ou ao redor de uma mesa simples com café quente, a vida verdadeira acontece longe das telas e perto da alma. Nenhum algoritmo substitui o olhar atento de quem escuta com afeto, nem curtida alguma preenche o vazio que só um abraço sincero e a paz do silêncio sabem curar. Que saibamos guardar o telefone na caixa com mais frequência para, enfim, desfrutar a beleza do agora — onde a fé, a amizade e a presença inteira transformam instantes comuns em eternidade.

Poesias

Laura Rodrigues



Jornal Guarani



Invulgar

(by Laura Rodrigues)

Passei por ele; quase não me viu... mas vi
seus olhos anis.

– Sorrindo estava para si –

Olhei-o com os olhos negros quando ele sorriu...

Sonhos vis... meus olhos insistiram...
Olhos de anis sorriram...

– Senti o mundo mudar de órbita –

Olhos em sigilos, desvendando a noite
em mistério sutil, decifrando-me em mil;
agasalhando meus invernos frios...

Vivenciando sensorialmente aquele
instante indecisamente infinito.

Jornal Guarani

Reflexões

Sharon Araújo



Macapá-AP, Domingo e Segunda-feira, 22 e 23 de novembro de 2026

Qual é o papel da educação infantil hoje?



A Educação Infantil (atendendo crianças do nascimento aos 5 anos, dividida entre creche de 0 a 3 anos e pré-escola de 4 e 5 anos) desempenha hoje o papel de alicerce do desenvolvimento humano e social, e não mais de um simples espaço de guarda ou preparação mecânica para o ensino fundamental.

Seu papel atual é estruturado em pilares fundamentais:

* Desenvolvimento Integral

Integra indissociavelmente o cuidar e o educar, promovendo avanços nos âmbitos cognitivo, motor, afetivo e social.

* O Brincar como Eixo Central

Através das interações e da brincadeira, a criança explora o mundo, testa hipóteses, desenvolve a criatividade, a imaginação e a autorregulação emocional.

* Inteligência Socioemocional e Socialização

Fora do núcleo familiar, a criança aprende a conviver com os pares, compartilhar, resolver conflitos pelo diálogo, exercitar a empatia e respeitar as diferenças.

* Plasticidade Cerebral e Estímulos

Nos primeiros anos de vida ocorre uma intensa formação de conexões neurais (sinaptogênese), tornando os estímulos pedagógicos intencionais cruciais para prevenir futuras dificuldades de aprendizagem.

* Direitos de Aprendizagem (BNCC)

Baseia-se em seis eixos — conviver, brincar, participar, explorar, expressar e conhecer-se — sem a antecipação de conteúdos formais do Ensino Fundamental ou a imposição de notas e retenções.

* Desconstrução do "Depósito"

Supera a visão antiga de que a creche serve apenas para "guardar" a criança enquanto os pais trabalham, firmando-se como um direito constitucional da criança e uma conquista pedagógica essencial.

Educar é semear conhecimento, é cultivar o futuro! A Educação Infantil é a base sólida onde as crianças constroem os alicerces do seu desenvolvimento, valorizar cada etapa desse processo, reconhecendo sua importância crucial para o crescimento saudável e integral de nossas crianças.



Trilha Pai d'Égua:

Alda Sirleni Dias e José Ricardo Smith

Professora de Língua Portuguesa e Professor de Matemática

Jornal Guarani

Macapá-AP, Domingo e Segunda-feira, 22 e 23 de novembro de 2026

Entre Palavras e Números

"Números Binários"

Égua, não, olha! Vendo uma postagem no Facebook sobre a linguagem dos computadores eu descobri que usam os números binários. Mas o que são números Binários? A origem dos números binários remonta à antiguidade, mas a sua formulação como sistema numérico essencial para a computação moderna é um desenvolvimento mais recente. A ideia fundamental por trás dos números binários está relacionada ao conceito de representação de quantidade usando apenas dois símbolos.

Os antigos matemáticos, como os babilônios e os egípcios, utilizavam sistemas de numeração baseados em potências de 10, o que significa que seus sistemas eram decimais. No entanto, a verdadeira origem dos números binários, como os conhecemos hoje, está ligada ao trabalho de Gottfried Wilhelm Leibniz, um filósofo, matemático e lógico alemão do século XVII.

Leibniz estava interessado em encontrar uma base matemática mais simples e universal. Inspirado pelos diagramas hexagonais de um antigo livro chinês chamado "I Ching", ele percebeu que poderia representar qualquer número usando apenas os dígitos 0 e 1. Essa percepção foi um passo crucial na direção da criação do sistema binário.

Leibniz publicou seu sistema binário em 1703 no artigo intitulado "Explication de l'Arithmétique Binaire" ("Explicação da Aritmética Binária"). Ele propôs que os números poderiam ser representados usando apenas dois dígitos, 0 e 1, em vez dos dez dígitos usados no sistema decimal.



No entanto, o verdadeiro impacto dos números binários não foi sentido até o século XX, com o advento da teoria da informação e da computação. O matemático britânico George Boole desenvolveu a álgebra booleana, que se tornou fundamental para a criação de circuitos lógicos em computadores.

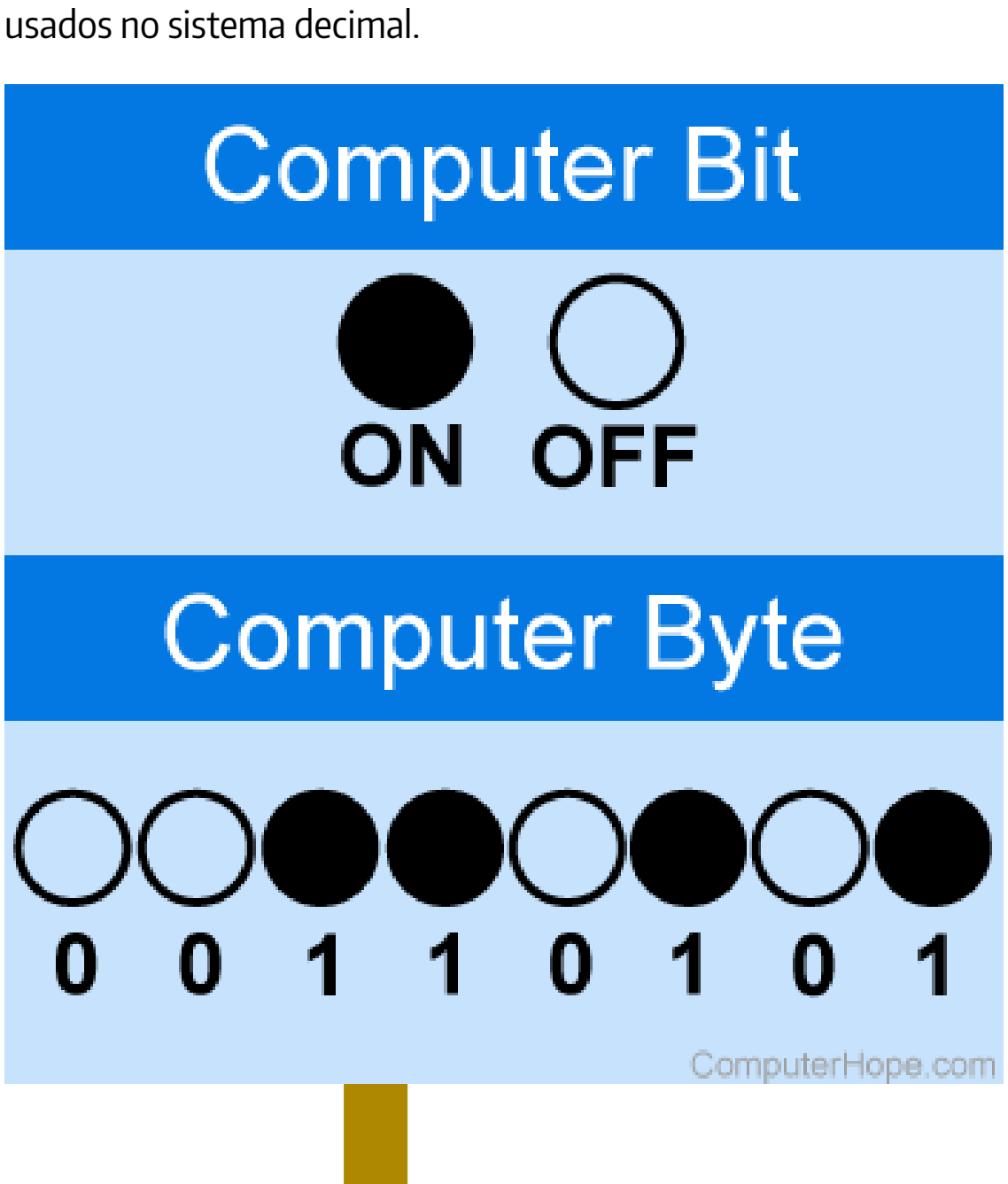

Durante a década de 1930, o engenheiro e matemático americano Claude Shannon aplicou a álgebra booleana aos circuitos elétricos, demonstrando que era possível realizar operações lógicas usando apenas dois estados: ligado (1) e desligado (0). Isso estabeleceu uma conexão crucial entre a lógica matemática e a eletrônica, pavimentando o caminho para a construção dos primeiros computadores digitais.

A história dos números binários é muito louca e cheia de descobertas! Tudo começou lá atrás, com as ideias do filósofo e matemático Leibniz, que percebeu que era possível representar os números usando apenas dois símbolos: 0 e 1. Parece pouco, né? Mas não se engane, que essa dupla é mais poderosa que motor de rabeta subindo o rio Amazonas! Séculos depois, no século XX, os números binários se tornaram a base dos computadores e deram início a uma verdadeira revolução tecnológica. Hoje, estão presentes nos celulares, computadores, jogos e em tantas outras invenções. É a prova de que, na matemática, até uma ideia pequenininha, com apenas dois números, pode fazer um barulho danado e transformar o mundo inteiro!

Referências

- https://brasilescola.uol.com.br/matematica/sistema-numeracao-binaria
- https://www.pinterest.pt/pin/pin-de-luana-em-mat--86905467792800995/
- https://www.alura.com.br/artigos/sistema-codigo-binario



QUER SER VISTO ? ANUNCIE CONOSCO !
Através de nossa tecnologia avançada, seus clientes te acham!
CLIQUE



Senadores comemoram assinatura de decreto que regulamenta escala 5x2

Da Agência Senado 19/11/2026



Comissões propõem R$ 85,9 bilhões em emendas ao Orçamento de 2027

Da Agência Senado 19/11/2026



Comissão define próximos passos para análise da reforma do Código Civil

Da Agência Senado 19/11/2026



Proposta de ajuste fiscal entra na pauta de sessão extraordinária da Câmara na próxima segunda-feira

19/11/2026



Empresários pedem mais tempo para adaptação à escala 5x2 com 42 horas semanais

19/11/2026

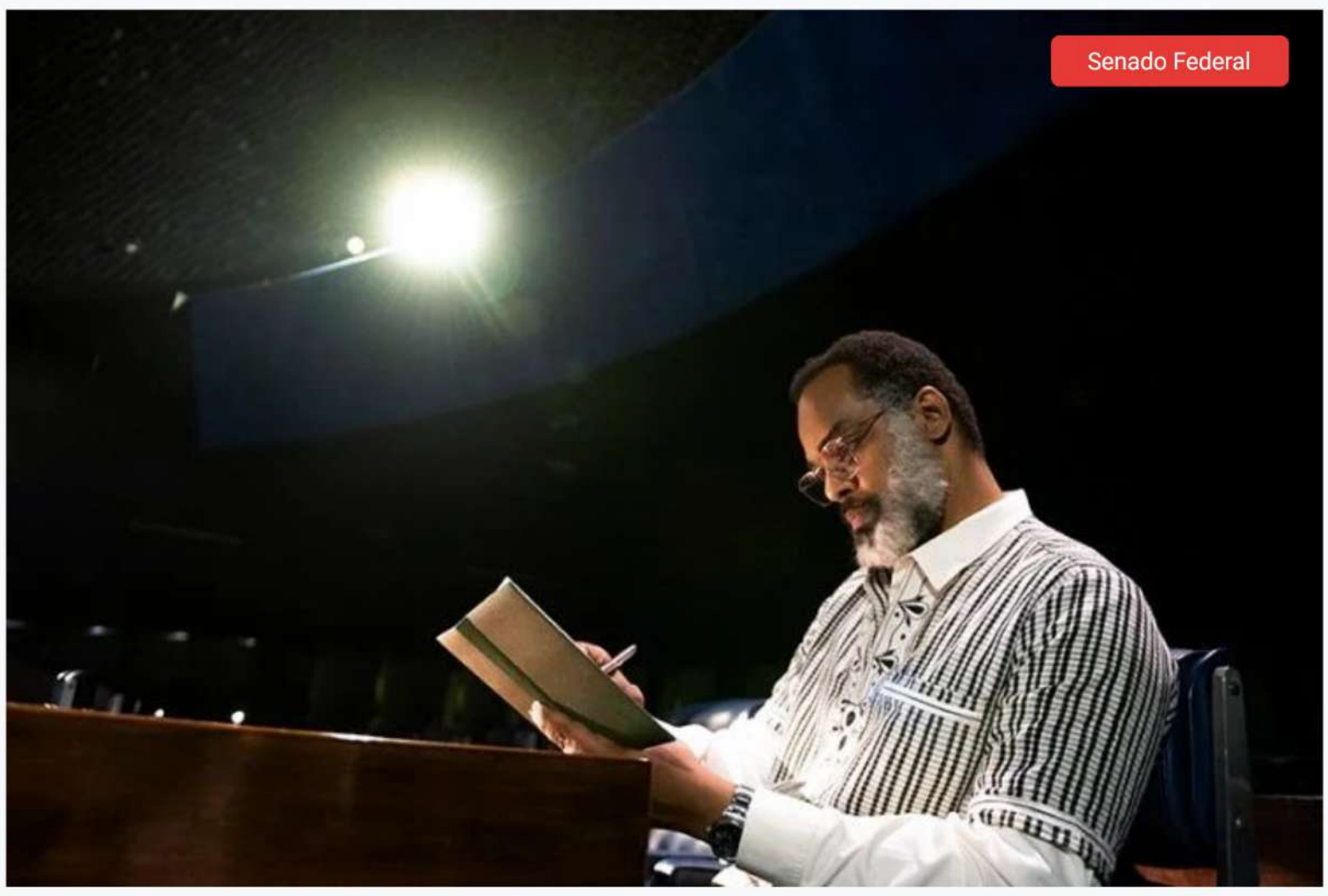

Visita ao Congresso tem filme 'O Sonho de Abdias' pelo Dia da Consciência Negra

Da Agência Senado 19/11/2026



Pena maior para quem mata dirigindo sob efeito de álcool vai à Câmara

18/11/2026



Reforma Tributária: ministro diz que alíquota da CBS será de 8,5%

Álvaro Couto 19/11/2026



Afap e instituições financeiras parceiras lançam Portal de Consignados com simulador on-line para servidores do Amapá

Evelyn Pimentel 19/11/2026



Cidades recebem apenas 1,2% do financiamento climático destinado à adaptação, aponta estudo da CNI

18/11/2026



Nova jornada de trabalho pode elevar em até 11% os custos com professores e pressionar mensalidades da rede privada

17/11/2026



Congresso tem semana de votações sobre ajuste fiscal e debates sobre reforma tributária

17/11/2026



Investimento social voluntário de mineradoras no Pará é oito vezes o obrigatório, aponta Simineral

Raphaela Aguiar 21/11/2026



FPM: repasse aos municípios cresce 16% e chega a R$ 2 bilhões no segundo decêndio de novembro

Marquezan Araújoh 19/11/2026


Bom Paladan
RESTAURANTE
AÇAÍ
de Cortesia!
AÇAÍ
PURO
E NATURAL
Que tal ALMOÇAR no
Bom Paladar?
COMIDA CASEIRA,
VARIADAS SALADAS,
CHURRASCO
E UM BUFFET
DE DAR ÁGUA NA BOCA!
Rua Santos Dumont, 2431
Buritizal - Macapá/AP
COMIDA CASEIRA
VARIADAS SALADAS
CHURRASCO DE QUALIDADE
BUFFET COMPLETO



Disputa no STF mantém empresas e trabalhadores em alerta para mudanças na escala 5x2

Álvaro Couto / Brasil 61 18/11/2026



Centelha 3 : Governo do Amapá investe em inovação e impulsiona a criação de 47 novas empresas

18/11/2026

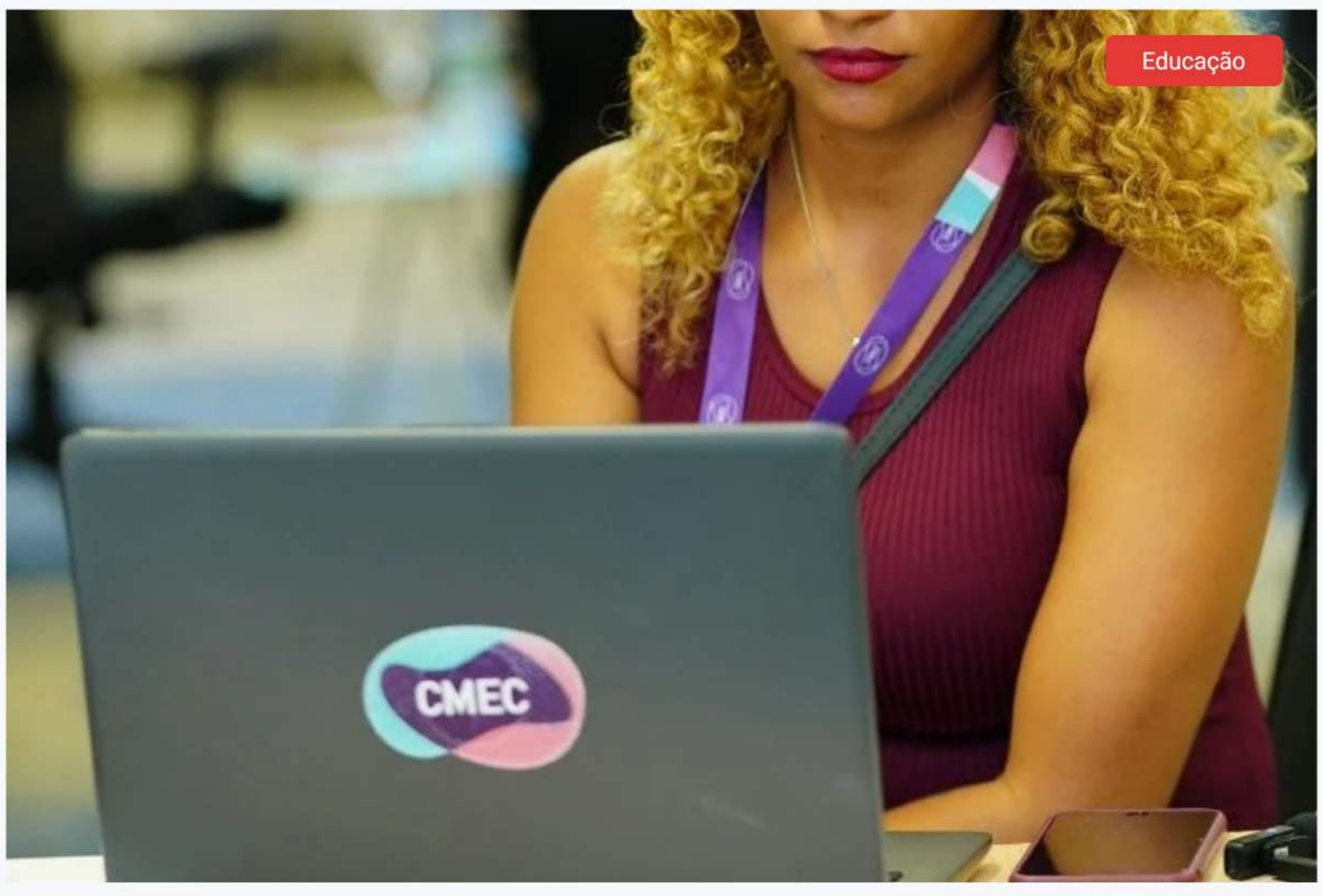

Empreendedoras ganham guia gratuito com orientações para estruturar negócios

Álvaro Couto / Brasil 61 18/11/2026



Dia do Home Office: Com 6,6 milhões no trabalho remoto, empresas enfrentam novos riscos de vazamento de dados

16/11/2026



Empresas amapaenses iniciam agenda de negócios no Web Summit Lisboa

11/11/2026



IEL Pará participa de imersão em inovação e tecnologia na China

Sistema FIEPA 21/11/2026



Pesquisa do Santander aponta que 73% das empresas brasileiras planejam expansão internacional

Kauê Dinizh 19/11/2026

Educação
Amapá - Amazônia - Brasil
Jornal Guarani



EDUCAÇÃO / 18/11/2026

Governo do Amapá inicia período de rematrícula na rede estadual



DESTAQUE NACIONAL / 21/11/2026

Governo do Amapá conquista 1º lugar nacional em ações prioritárias do Programa Saúde na Escola



GESTÃO AUTOMATIZADA / 17/11/2026

Governo do Amapá lança sistema digital de prestação de contas para 363 caixas escolares



MUDANÇAS CLIMÁTICAS / 17/11/2026

Pesquisador referência na área ambiental marca abertura da 5ª Semana de Engenharia Ambiental da UEAP



CONSCIÊNCIA NEGRA / 17/11/2026

Estudantes vivenciam ancestralidade negra no Quilombo do Curiaú, em Macapá



Educação Superior / 16/11/2026

UNIFAP: Mestrado em Desenvolvimento da Amazônia Sustentável seleciona alunos



Prefeitura de Pedra Branca do Amapari realiza I Seminário Municipal do ProLEEI/Unifap



Estudante da rede estadual conquista medalha de ouro na paraesgrima nas Paralimpíadas Escolares 2026, em São Paulo



CONSCIÊNCIA NEGRA / 18/11/2026

Com apoio do Governo do Amapá, árvore da ancestralidade valoriza raízes afro-amapaenses em escola de Macapá



ENSINO SUPERIOR / 18/11/2026

Governo do Amapá realiza a V Semana de Engenheiro Agrônomo da UEAP no município de Amapá

REGULARIZAÇÃO DE IMÓVEL

Imóvel sem titulação não é seu perante a lei.

Quem não registra não é dono. Perde-se dinheiro e oportunidade de venda por financiamento.

Resolvemos com segurança: usucapião, inventário, adjudicação compulsória, escritura, etc.

(96) 99104-3300 e 98119-6858

OAB CRECI **OAB/AP 192 - Creci 1186.**



El Niño: Sul lidera decretos de emergência no país com 888 registros e R$ 2,6 bilhões em prejuízos



El Niño: Sul lidera decretos de emergência no país com 888 registros e R$ 2,6 bilhões em prejuízos



Governo do Estado orienta comerciantes e fiscaliza estabelecimentos em municípios do interior

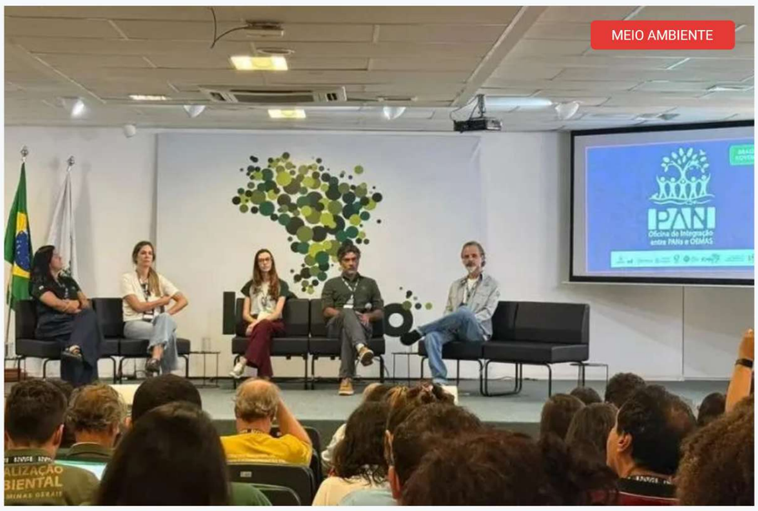

Biodiversidade: Governo do Amapá amplia participação nas estratégias nacionais de proteção às espécies ameaçadas

Alexandra Flexa 14/11/2026

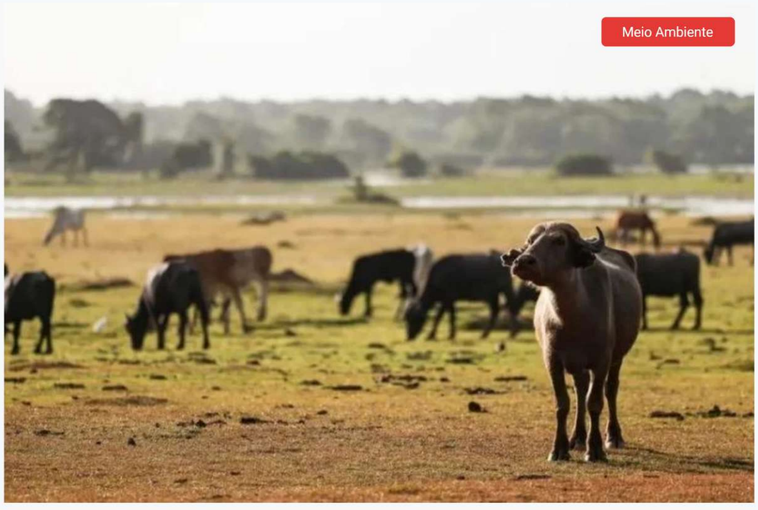

Justiça atende a pedido do MPF e determina retirada de búfalos de área de preservação no Amapá

Procuradoria da República — Amapá 14/11/2026



Parque das Árvores Gigantes da Amazônia ganha base operacional e trilha para fortalecer conservação e turismo sustentável

14/11/2026



Programa de qualificação para certificação de produtos e empresas do Amapá é lançado pelo Sebrae

14/11/2026



Governador Clécio Luís fortalece agricultura familiar com o Programa Amapá Mais Produtivo e beneficia famílias extrativistas em Macapá e Itaubal

07/11/2026



Folia Literária Internacional do Amapá abre inscrições para artistas e escritores participarem da edição 2026

21/11/2026



Governo do Amapá entra na reta final da restauração do Teatro das Bacabeiras com melhorias em estrutura e acessibilidade

21/11/2026



Encontro dos Tambores celebra 31ª edição com programação cultural e religiosa em Macapá

20/11/2026



Missa dos Quilombos celebra religiosidade e tradição no 31º Encontro dos Tambores no Amapá

Léo Nilo 21/11/2026



Governo do Amapá encerra primeira edição do Festival Equinocial de Cinema com premiação de produções audiovisuais

Flávio Sousa 21/11/2026



QUER SER VISTO ? ANUNCIE CONOSCO !
Através de nossa tecnologia avançada, seus clientes te acham!
CLIQUE

Oportunidades G
Empregos, Concursos, Cursos
Jornal Guarani



EDUCAÇÃO

Dia Internacional do Estudante: empregabilidade e qualificação são aliadas na redução da evasão universitária

Três Comunicação e Marketing 17/11/2026



Governador Clécio Luís autoriza realização do 3° concurso público da carreira de Procurador do Estado do Amapá

14/11/2026



Grupo Equatorial abre oportunidades de trabalho para pessoas com deficiência no AP

14/11/2026



SEGURANÇA ALIMENTAR

LUPPA prorroga até o dia 30 as inscrições para cidades da Amazônia Legal

Jéssica Amaral 18/11/2026



Indústria de iates de luxo tem 60 vagas para contratação imediata; há oportunidades para quem não tem experiência

11/11/2026



Procurando estágio? CIEE projeta a abertura de 42 mil novas vagas até o início de 2027

Três Comunicação e Marketing 16/11/2026



Conab realiza leilão de compra de 73 mil toneladas arroz com entrega programada a partir de março de 2027

CONAB - Assessoria de Imprensah 17/11/2026



Com apoio do Governo do Amapá, delegação conquista 21 medalhas nas Paralimpíadas Escolares 2026, em São Paulo



Campeonato Brasileiro Interclubes Sub-17 e Sub-15 reúne jovens talentos do levantamento de pesos no Rio de Janeiro



Governo do Amapá garante participação de 28 atletas nas Paralimpíadas Escolares 2026, em São Paulo

18/11/2026



Estudante da rede estadual conquista medalha de ouro na paraesgrima nas Paralimpíadas Escolares 2026, em São Paulo

Sharlot Sandim 19/11/2026



FAF nomeia Bárbara Petrucci como ouvidora do Amapazão Série A 2027

17/11/2026



Atleta amapaense conquista bronze no Campeonato Mundial de Jiu-Jitsu, em Abu Dhabi

12/11/2026



Com incentivo integral do Governo do Amapá, delegação estadual conquista dez medalhas no primeiro dia das Paralimpíadas Escolares, em São Paulo

Lana Caroline 19/11/2026

Justiça e Segurança Pública

Jornal Guarani



PRF inicia Operação Consciência Negra nas rodovias federais do Amapá

PRF 19/11/2026



PRF integra forças de segurança na Operação Onça Corridor e registra prisão e apreensão de ouro no Oiapoque

PRF 19/11/2026



Operação Rede Cargas: Polícia Civil prende investigado por furto de carga

Polícia Civil 19/11/2026



Em Macapá, Polícia Civil prende homem condenado judicialmente por estupro de vulnerável contra sua sobrinha

Polícia Civil 19/11/2026



Em Macapá, Polícia Civil restitui 13 celulares furtados na Expofeira

19/11/2026



Projeto Polícia Civil nas Escolas leva orientação a alunos da Escola UCRI e do Centro Educacional KDV

19/11/2026



Força Tática registra ocorrência de morte por intervenção de agente público e tráfico de drogas no bairro Jardim Marco Zero

18/11/2026

Jornal Guarani



QUER SER VISTO ? ANUNCIE CONOSCO !

Através de nossa tecnologia avançada, seus clientes te acham!

CLIQUE

14° Encontro dos Serranos 2026

JOGO DE FUTEBOL:

MEC X SEC

Prepare-se pois a Vitória!

CONHEÇA E ADQUIRA SEU UNIFORME OFICIAL!

TIME MEC



TIME SEC



TIME MEC

TIME SEC

DETALHES DO EVENTO

- Local: Sede dos Magistrados
- Data: 03 de Dezembro
- Horário: 16:30

Prepare-se para a vitória!

VALORES E PAGAMENTO

- Valor da Camisa/Short: 70,00
- Pix: 96 981195062 (Ângela Maria Vieira) - Banco Itaú

OBSERVAÇÃO IMPORTANTE

- O meião deverá ser na cor vermelha e providenciado pelo atleta na hora do jogo.



Saúde, educação, infraestrutura e mobilidade urbana: Governo do Amapá soma entregas históricas de 2023 a 2026

Cristiane Nascimento 19/11/2026



Em quase um ano de serviço, Governo do Amapá atende mais de 400 pacientes no Centro de Radioterapia e contabiliza 276 altas no tratamento contra o cân

Júnior Nery 19/11/2026



Vacina contra Covid-19: Ministério da Saúde prevê envio de doses adicionais a dez estados

18/11/2026



Governo do Amapá celebra histórias de superação e esperança no Dia Nacional da Prematuridade

18/11/2026



"Fui tratada com dignidade no momento em que mais precisei", idosa vence princípio de AVC e exalta a equipe de profissionais do H.E

17/11/2026



UPA realiza conscientização sobre saúde do homem na Campanha Novembro Azul

Jorge Cesar 21/11/2026



Governo do Amapá avalia resultados do PSE e prepara novos avanços para o próximo ciclo

Karla Marquesh 19/11/2026

EDUCAÇÃO QUE TRANSFORMA O PRESENTE E CONSTRÓI O FUTURO

No **Colégio NEI**, cada aluno é incentivado a ir além. Aqui, o **conhecimento** ganha **propósito** e se torna **realização!**



FORMAÇÃO COMPLETA
Ensino que desenvolve valores, habilidades e prepara para a vida.

RESULTADOS QUE ORGULHAM
Alunos que conquistam alunos suas retas es se destacam onte estão.

PREPARAÇÃO PARA O AMANHÃ
Formamos jovens jovinos prontos para a os desafiios do futuro.

ENSINO DE QUALIDADE
Conteuido atualizade e metodologies que fazem a diferença.

ACOLHIMENTO QUE INSPIRA
Ambiente seguro, respeitoso e motivador para aprender e crescer.

AQUI COMEÇA
SUA MELHOR VERSÃO!

COLÉGIO Nei

Mais que um colégio, um **parceiro** na jornada do **seu filho.**

FAÇA PARTE DESSA HISTÓRIA!

ENTRE EM CONTATO E SAIBA MAIS!

Tecnologia

Inovação e Digitalização

Jornal Guarani



DIA DA CONSCIÊNCIA NEGRA

Diferença no acesso à internet entre pretos e brancos cai 85% em uma década, aponta IBGE

Ministério das Comunicações



TRABALHO

Setor de Informação e Comunicação supera 1,2 milhão de empregos formais e acelera contratações no Brasil

Leia mais



PAINEL

Ministro das Comunicações destaca novo ciclo das telecomunicações e defende redes mais resilientes para preparar o Brasil para o futuro digital

Leia mais



Internet

Internet de alta velocidade já chega a mais de 1.500 escolas em terras indígenas

Leia mais



Crise dos aplicativos de namoro expõe dificuldade de criar conexões reais na era dos relacionamentos digitais



Do celular aos data centers: qual é o caminho da Inteligência Artificial?



MP-AP conclui implantação do Sistema SIM na área extrajudicial e prepara nova etapa

Brasil ultrapassa 110 mil escolas públicas conectadas à internet

Ministério das Comunicações

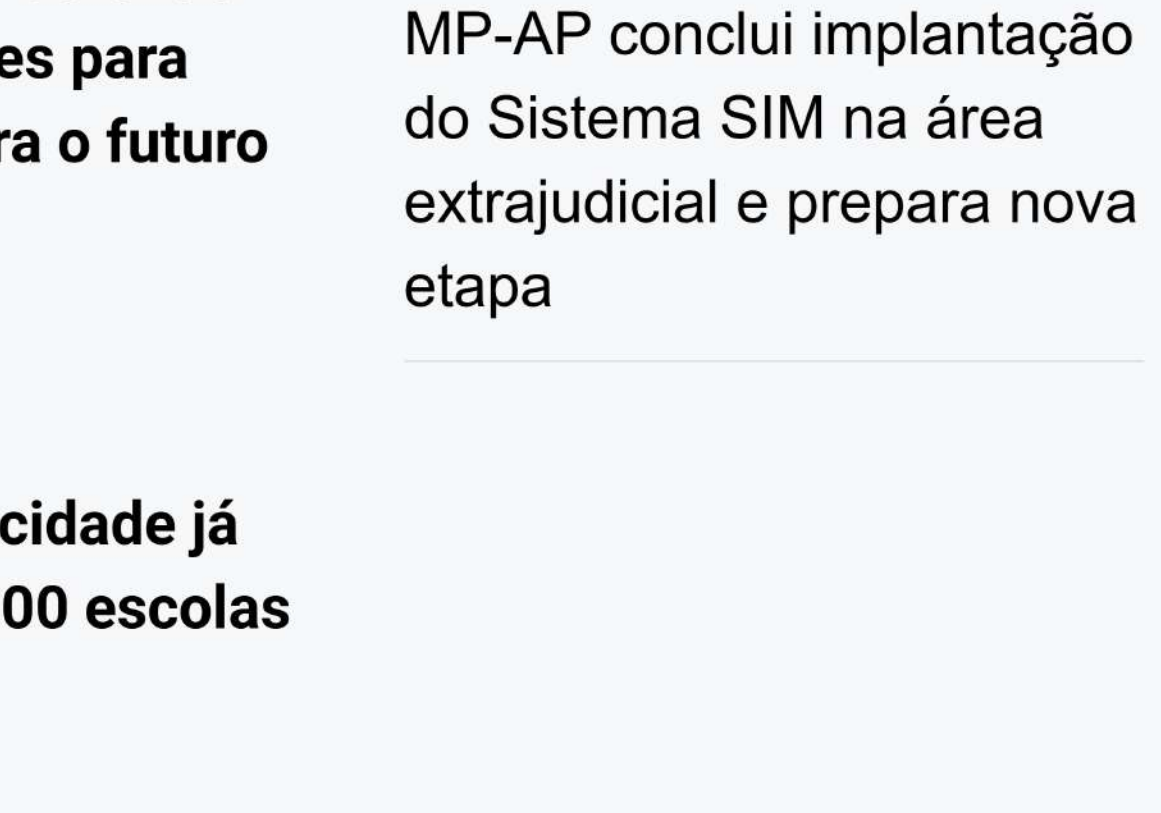

Artigo: A infraestrutura que o Brasil precisa para competir na era da IA

*Por Flávio Guimarãesh


@SenadoFederal
VAI TIRAR A CNH?
AGORA É LEI!
EXAME TOXICOLÓGICO
VALE TAMBÉM PARA MOTO E CARRO
Categorias A e B agora exigem exame negativo na primeira habilitação.


@SenadoFederal
É BOM ALUNO?
ISSO AQUI JÁ É LEI
Tirou nota alta no ensino médio? Escolha ser professor e receba bolsa para se formar na educação básica.


@SenadoFederal
ATENÇÃO, MULHERES!
Novíssima lei liberou venda de spray de pimenta em todo o Brasil para sua defesa pessoal


@SenadoFederal
PRECISOU VIAJAR PARA TRATAR DA SUA SAÚDE?
AGORA É LEI!
O SUS deve pagar transporte, comida e hospedagem.
Mas atenção: a nova regra só é válida com indicação de médico do SUS e distância acima de 50 km.


PUBLIQUE
PUBLIREPORTAGENS, GUEST POSTS E BACKLINKS
EM UM AMBIENTE EDITORIAL CONFIÁVEL.
Destaque sua marca, aumente sua autoridade e alcance mais leitores com a credibilidade do Jornal O GUARANI.
PUBLIREPORTAGENS
Conteúdo patrciinado com alto impacto.
GUEST POSTS
Compartilhe conhecimento e fortaleça sua autoridade.
BACKLINKS
Melhore sua visibilidade e impulsione seu SEO.

EDITAL DE CONVOCAÇÃO DE ASSEMBLEIA GERAL ORDINÁRIA

O IBAPE/AP – Instituto Brasileiro de Avaliações e Perícias de Engenharia do Estado do Amapá, por intermédio de seu Presidente, Eng. Civil e Ambiental Paulo Roberto Uchôa Dias Júnior, no uso de suas atribuições em conformidade com o disposto no Estatuto Social, convoca todos os associados em pleno gozo de seus direitos estatutários para participarem da ASSEMBLEIA GERAL ORDINÁRIA, a realizar-se no dia 30/11/2026, às 15h:00min, em primeira convocação, e às 15h:30min, em segunda convocação, com intervalo de 30 (trinta) minutos, que ocorrerá na Av. Presidente Vargas, n°1052, Centro, Macapá-AP, para deliberarem sobre a seguinte ordem do dia:

1) Apresentação do relatório das atividades institucionais;
2) Deliberação sobre o planejamento das atividades institucionais;
3) Indicação dos profissionais para Conselheiros do CREA-AP, sendo dois titulares e suplentes na Modalidade Civil e um titular e suplente na Modalidade Mecânica;
4) Aprovação da Tabela de Honorários Profissionais de Avaliações e Perícias de Engenharia;
5) Assuntos administrativos e institucionais de interesse do IBAPE/AP.

Macapá/AP, 21 de novembro de 2026.

Eng. Civil e Ambiental Paulo Roberto Uchôa Dias Júnior

Presidente do IBAPE/AP

QUER SER VISTO ? ANUNCIE CONOSCO !

Através de nossa tecnologia avançada, seus clientes te acham!

CLIQUE

Variedades

Entretenimento, Leitura e Lazer

Jornal Guarani

Programação nos Cinemas



CINEMA / 14/11/2026

Filmes em cartaz no Moviecom neste domingo (15) em Macapá

Leia a Notícia □



CINEMA / 14/11/2026

Filmes em cartaz no Cinépolis neste domingo (15) em Macapá

Leia a Notícia □

MERCADO CAMBIAL

Cotação de Moedas

Cotações oficiais PTAX do Banco Central do Brasil para acompanhar as principais moedas internacionais logo abaixo da programação de cinema.

Última atualização

--

Base de consulta: –

As cotações oficiais do Banco Central estão indisponíveis no momento.

Fonte oficial: **Banco Central do Brasil - PTAX**

Valores de compra e venda em reais para referência editorial.

Programação TV Aberta / Tempo real (Clique)

Globo · SBT · Record · Record TV · Band · RedeTV! · Rede Vida · MTV Music Television · Cultura · TV Brasil · Aparecida

Jornal Guarani

Aqui você realiza, no Melhor preço de mercado, a sua publicação legal.

Atas, Licenças Ambientais,
Balanços, Editais, Atos Oficiais ...



Sharon Araújo Ribeiro

■ E-mail: sharon.araujo69@gmail.com

■ Telefone: (96) 9 9913-3871

Jornal Guarani

www.jornaloguarani.com

Jornal Guarani

INMET | REGIAO NORTE

Previsao do Tempo

CAPITAIS	PAINEL EXIBIDO	ESTACAO	BASE DA PREVISAO
7	3 dias	Primavera	22/11/2026

AMAPÁ | AP

DOMINGO | 22/11/2026

Macapá

Muitas nuvens

MINIMA	MAXIMA	UMIDADE	VENTOS
25°C	35°C	40% a 90%	NE-E / Fracos

MANHÃ	TARDE	NOITE
Muitas nuvens	Poucas nuvens	Muitas nuvens

Nascer do sol: 06h07
Ocaso: 18h12
Fonte do boletim: PREVMET
Hora-base: 01h

Seg - 23/11/2026 - Claro

Terça-Feira - 24/11/2026 - Muitas nuvens com possibilidade...

ACRE | AC

DOMINGO | 22/11/2026

Rio Branco

Muitas nuvens

MINIMA	MAXIMA	UMIDADE	VENTOS
25°C	36°C	40% a 100%	NW-W / Fracos

MANHÃ	TARDE	NOITE
Muitas nuvens	Muitas nuvens com chuva isolada	Muitas nuvens com chuva isolada

Nascer do sol: 05h02
Ocaso: 17h39
Fonte do boletim: PREVMET
Hora-base: 01h

Seg - 23/11/2026 - Encoberto com chuvisco

Terça-Feira - 24/11/2026 - Muitas nuvens com possibilidade...

AMAZONAS | AM

DOMINGO | 22/11/2026

Manaus

Muitas nuvens com chuva isolada

MINIMA	MAXIMA	UMIDADE	VENTOS
26°C	32°C	30% a 100%	S-SE / Fracos

MANHÃ	TARDE	NOITE
Muitas nuvens com chuva isolada	Muitas nuvens com chuva isolada	Muitas nuvens com chuva isolada

Nascer do sol: 05h41
Ocaso: 17h55
Fonte do boletim: PREVMET
Hora-base: 01h

Seg - 23/11/2026 - Encoberto com chuvisco

Terça-Feira - 24/11/2026 - Muitas nuvens com possibilidade...

PARÁ | PA

DOMINGO | 22/11/2026

Belém

Muitas nuvens

MINIMA	MAXIMA	UMIDADE	VENTOS
25°C	35°C	30% a 100%	NE-E / Fracos

MANHÃ	TARDE	NOITE
Muitas nuvens	Poucas nuvens	Muitas nuvens

Nascer do sol: 05h55
Ocaso: 18h06
Fonte do boletim: PREVMET
Hora-base: 01h

Seg - 23/11/2026 - Encoberto

Terça-Feira - 24/11/2026 - Muitas nuvens

RONDÔNIA | RO

DOMINGO | 22/11/2026

Porto Velho

Muitas nuvens

MINIMA	MAXIMA	UMIDADE	VENTOS
25°C	34°C	40% a 100%	N-NW / Fracos

MANHÃ	TARDE	NOITE
Muitas nuvens	Muitas nuvens com pancadas de chuva e tro...	Muitas nuvens com chuva isolada

Nascer do sol: 05h47
Ocaso: 18h21
Fonte do boletim: PREVMET
Hora-base: 01h

Seg - 23/11/2026 - Encoberto com chuva isolada

Terça-Feira - 24/11/2026 - Muitas nuvens com pancadas de c...

RORAIMA | RR

DOMINGO | 22/11/2026

Boa Vista

Muitas nuvens com chuva isolada

MINIMA	MAXIMA	UMIDADE	VENTOS
27°C	37°C	35% a 80%	E-NE / Fracos

MANHÃ	TARDE	NOITE
Muitas nuvens com chuva isolada	Muitas nuvens	Muitas nuvens

Nascer do sol: 05h51
Ocaso: 17h49
Fonte do boletim: PREVMET
Hora-base: 01h

Seg - 23/11/2026 - Encoberto

Terça-Feira - 24/11/2026 - Muitas nuvens

TOCANTINS | TO

DOMINGO | 22/11/2026

Palmas

Poucas nuvens

MINIMA	MAXIMA	UMIDADE	VENTOS
24°C	32°C	70% a 100%	NW-NE / Fraco/Moderado

MANHÃ	TARDE	NOITE
Poucas nuvens	Muitas nuvens com pancadas de chuva e tro...	Muitas nuvens com chuva isolada

Nascer do sol: 05h41
Ocaso: 18h18
Fonte do boletim: PREVMET
Hora-base: 01h

Seg - 23/11/2026 - Encoberto com chuvisco

Terça-Feira - 24/11/2026 - Muitas nuvens com pancadas de c...

Fonte oficial: **Instituto Nacional de Meteorologia (INMET)**. API consultada: **apiprevmet3.inmet.gov.br**. As previsoes estao organizadas para Rio Branco, Macapa, Manaus, Belem, Porto Velho, Boa Vista e Palmas.

CASA DE CARNES LOBRITO

QUALIDADE QUE VOCÊ SENTE EM CADA CORTE!



Nos bairros:

- Muca
- Jesus de Nazaré
- Santa Rita

- CARNES SELECIONADAS
- QUALIDADE PREMIUM
- ATENDIMENTO DE CONFIANÇA

COMERCIAL LOBRITO Perpétuo Socorro

A FORÇA QUE MOVE O SEU NEGÓCIO!

- MÁQUINAS
- MOTORES
- ACESSÓRIOS
- PEÇAS



FALE CONOSCO AGORA!

TUDO PARA O SEU NEGÓCIO

Jornal Guarani

OPEN-METEO MARINE | NORTE COSTEIRO E ESTUARINO

Tábua de Marés

Leitura editorial das próximas marés para pontos do Amapá e do Pará, com dados marinhos públicos da Open-Meteo Marine API e foco em costa, estuários e áreas portuárias da região Norte.

PONTOS	JANELA EDITORIAL	BASE DA MARÉ	HORA-BASE
7	72h	23/11/2026	00:00h

AMAPÁ | AP

SEG | 00:00H

Macapá

Maré enchente. Próximo evento: Preamar às 02:00 com 2,15 m.

NÍVEL AGORA	MOVIMENTO	PRÓX. PREAMAR	PRÓX. BAIXAMAR
1,25 m	Maré enchente	02:00	08:00

PREAMAR	BAIXAMAR	PREAMAR	BAIXAMAR
Seg | 02:00 | 2,15 m	Seg | 08:00 | -0,63 m	Seg | 14:00 | 2,03 m	Seg | 21:00 | -0,46 m

Referência: Estuário do Amazonas
Amplitude 24h: 2,78 m
Direção: SO
Ambiente: Estuário
Corrente: 3,0 km/h
Malha marinha: 0,1250, -50,8750

Seg - 23/11/2026
Max: 2,15 m
Min: -0,63 m
P/B: 02:00 / 08:00

AMAPÁ | AP

SEG | 00:00H

Santana

Oscilação em acompanhamento.

NÍVEL AGORA	MOVIMENTO	PRÓX. PREAMAR	PRÓX. BAIXAMAR
--	Oscilação em acompanhamento	--	--

Referência: Porto de Santana
Amplitude 24h: --
Direção: --
Ambiente: Porto
Corrente: --
Malha marinha: -0,0417, -51,2083

AMAPÁ | AP

SEG | 00:00H

Oiapoque

Oscilação em acompanhamento.

NÍVEL AGORA	MOVIMENTO	PRÓX. PREAMAR	PRÓX. BAIXAMAR
--	Oscilação em acompanhamento	--	--

Referência: Foz do Oiapoque
Amplitude 24h: --
Direção: --
Ambiente: Costa
Corrente: --
Malha marinha: 3,8750, -51,8750

PARÁ | PA

SEG | 00:00H

Belém

Maré vazante. Próximo evento: Baixamar às 04:00 com -0,89 m.

NÍVEL AGORA	MOVIMENTO	PRÓX. PREAMAR	PRÓX. BAIXAMAR
0,04 m	Maré vazante	10:00	04:00

BAIXAMAR	PREAMAR	BAIXAMAR	PREAMAR
Seg | 04:00 | -0,89 m	Seg | 10:00 | 2,09 m	Seg | 14:00 | -0,62 m	Seg | 15:00 | -0,51 m

Referência: Baía do Guajará
Amplitude 24h: 3,29 m
Direção: NE
Ambiente: Baía
Corrente: 1,7 km/h
Malha marinha: -1,2917, -48,5417

Seg - 23/11/2026
Max: 2,40 m
Min: -0,89 m
P/B: 10:00 / 04:00

PARÁ | PA

SEG | 00:00H

Salinópolis

Maré enchente. Próximo evento: Preamar às 06:00 com 2,15 m.

NÍVEL AGORA	MOVIMENTO	PRÓX. PREAMAR	PRÓX. BAIXAMAR
-1,94 m	Maré enchente	06:00	12:00

PREAMAR	BAIXAMAR	PREAMAR
Seg | 06:00 | 2,15 m	Seg | 12:00 | -1,85 m	Seg | 18:00 | 2,45 m

Referência: Costa Atlântica
Amplitude 24h: 4,44 m
Direção: E
Ambiente: Costa
Corrente: 1,1 km/h
Malha marinha: -0,6250, -47,3750

Seg - 23/11/2026
Max: 2,45 m
Min: -1,99 m
P/B: 06:00 / 12:00

PARÁ | PA

SEG | 00:00H

Bragança

Oscilação em acompanhamento.

NÍVEL AGORA	MOVIMENTO	PRÓX. PREAMAR	PRÓX. BAIXAMAR
--	Oscilação em acompanhamento	--	--

Referência: Litoral Bragantino
Amplitude 24h: --
Direção: --
Ambiente: Costa
Corrente: --
Malha marinha: -1,0417, -46,7917

PARÁ | PA

SEG | 00:00H

Afuá

Maré enchente. Próximo evento: Preamar às 01:00 com 1,10 m.

NÍVEL AGORA	MOVIMENTO	PRÓX. PREAMAR	PRÓX. BAIXAMAR
1,01 m	Maré enchente	01:00	08:00

PREAMAR	BAIXAMAR	PREAMAR	BAIXAMAR
Seg | 01:00 | 1,10 m	Seg | 08:00 | 0,14 m	Seg | 13:00 | 1,11 m	Seg | 20:00 | 0,15 m

Referência: Estuário do Marajó
Amplitude 24h: 0,97 m
Direção: O
Ambiente: Estuário
Corrente: 4,6 km/h
Malha marinha: -0,0417, -50,3750

Seg - 23/11/2026
Max: 1,11 m
Min: 0,14 m
P/B: 01:00 / 08:00

Fonte oficial da API: **Open-Meteo Marine API**. Documentação pública: **open-meteo.com**. Endpoint consultado: **Open-Meteo Marine**. Leitura editorial para costa e estuários do Norte; para operações náuticas, confirme a tábua oficial da autoridade competente.

Confira os últimos resultados

Quina

16 18 20 40 56

Concurso 7065 - Terça, 14 de julho de 2026

Confira o resultado ›

Lotofacil

01 02 04 05 06 08 11 13 14

16 17 19 21 24 25

Concurso 3725 - Quinta, 02 de julho de 2026

Confira o resultado ›

Megasena

10 21 24 28 34 44

Concurso 3088 - Quinta, 19 de novembro de 2026

Confira o resultado ›

Timemania

03 04 06 22 51 71 79

Concurso 2470 - Quinta, 19 de novembro de 2026

Confira o resultado ›

Diadesorte

04 07 09 11 16 24 28

Concurso 1308 - Domingo, 27 de setembro de 2026

Confira o resultado ›

Duplasena

08 11 15 22 28 37

Concurso 3034 - Quarta, 18 de novembro de 2026

Confira o resultado ›

Lotomania

04 06 12 14 25 44 45 49 51 54

56 66 69 72 73 79 89 94 97 98

Concurso 3001 - Quarta, 18 de novembro de 2026

Confira o resultado ›



FOGO | MARTE

DIÁRIO | 22/11/2026

Áries

ELEMENTO	REGÊNCIA	FAIXA SOLAR
Fogo	Marte	21 Mar - 19 Abr

SÍMBOLO	LEITURA	FONTE
♈ Áries	Diário	Free Horoscope API

LEITURA COMPLETA

Áries, hoje você pode sentir um forte desejo de agir e progredir em um projeto que tem estado em sua mente. É provável que você esteja focado e motivado, o que pode ajudar a fazer muitas coisas. Apenas tome cuidado para não se precipitar sem pensar bem nas coisas, pois isso pode levar a erros. É uma boa ideia dar um passo para trás e considerar suas opções antes de tomar qualquer grande decisão. Sua energia e motivação podem levar você longe, mas a paciência e o planejamento cuidadoso ajudarão você a alcançar seus objetivos.

TERRA | VÊNUS

DIÁRIO | 22/11/2026

Touro

ELEMENTO	REGÊNCIA	FAIXA SOLAR
Terra	Vênus	20 Abr - 20 Mai

SÍMBOLO	LEITURA	FONTE
♉ Touro	Diário	Free Horoscope API

LEITURA COMPLETA

As coisas podem parecer um pouco incertas hoje, mas tudo bem. É provável que você esteja pensando nos seus objetivos de longo prazo e em como progredir em direção a eles. É um bom momento para dar um passo para trás e olhar para o quadro geral, em vez de se prender a pequenos detalhes. Talvez seja preciso fazer alguns ajustes nos seus planos, mas isso faz parte do processo. Ao ser flexível e estar aberto(a) a mudanças, você pode seguir em frente em uma direção positiva.

AR | MERCÚRIO

DIÁRIO | 22/11/2026

Gêmeos

ELEMENTO	REGÊNCIA	FAIXA SOLAR
Ar	Mercúrio	21 Mai - 20 Jun

SÍMBOLO	LEITURA	FONTE
♊ Gêmeos	Diário	Free Horoscope API

LEITURA COMPLETA

Para os geminianos, hoje é um bom dia para se concentrarem nas tarefas em mãos e tentarem se manter organizados. Você pode se sentir um pouco inquieto e se distrair facilmente, mas fazer as coisas passo a passo pode ajudar você a manter o foco. Também é uma boa ideia conferir seu trabalho e se certificar de que não está deixando passar nenhum detalhe importante. Talvez você precise ter uma conversa com alguém que tem adiado, mas é provável que ela corra melhor do que você pensa. No geral, é um dia para ser prático e cuidar dos negócios.

ÁGUA | LUA

DIÁRIO | 22/11/2026

Câncer

ELEMENTO	REGÊNCIA	FAIXA SOLAR
Água	Lua	21 Jun - 22 Jul

SÍMBOLO	LEITURA	FONTE
♋ Câncer	Diário	Free Horoscope API

LEITURA COMPLETA

As pessoas ao seu redor podem estar agindo de forma um pouco estranha hoje, mas esse não é necessariamente um problema que você precisa resolver. Você tem suas próprias coisas para se concentrar, como cuidar de algumas tarefas que tem adiado. É um bom dia para se organizar e fazer um plano para a semana que vem. Não tenha medo de pedir ajuda se precisar, mas também esteja preparado para trabalhar de forma independente. No geral, é um dia relativamente tranquilo, um bom momento para fazer as coisas passo a passo.

FOGO | SOL

DIÁRIO | 22/11/2026

Leão

ELEMENTO	REGÊNCIA	FAIXA SOLAR
Fogo	Sol	23 Jul - 22 Ago

SÍMBOLO	LEITURA	FONTE
♌ Leão	Diário	Free Horoscope API

LEITURA COMPLETA

Hoje, os leoninos podem se ver em uma situação social em que precisam equilibrar suas próprias necessidades com as dos outros. Isso pode envolver fazer algumas concessões ou encontrar um meio-termo que funcione para todos. É uma boa ideia ouvir as perspectivas de outras pessoas e estar aberto às ideias delas. Ao fazer isso, os leoninos podem construir relacionamentos mais sólidos e alcançar seus objetivos de forma mais eficaz. No geral, é um dia para se concentrar na cooperação e no entendimento mútuo.

TERRA | MERCÚRIO

DIÁRIO | 22/11/2026

Virgem

ELEMENTO	REGÊNCIA	FAIXA SOLAR
Terra	Mercúrio	23 Ago - 22 Set

SÍMBOLO	LEITURA	FONTE
♍ Virgem	Diário	Free Horoscope API

LEITURA COMPLETA

Para Virgem, hoje é um bom dia para se concentrar nos detalhes e se organizar. Você pode sentir vontade de arrumar seu espaço ou fazer um plano para lidar com um projeto que está em sua mente. Seu trabalho árduo e sua atenção aos detalhes podem realmente valer a pena agora, então se esforce e veja o que você pode conseguir. Você também pode receber conselhos ou insights úteis de alguém em quem confia. No geral, é um bom dia para progredir e se sentir produtivo.

AR | VÊNUS

DIÁRIO | 22/11/2026

Libra

ELEMENTO	REGÊNCIA	FAIXA SOLAR
Ar	Vênus	23 Set - 22 Out

SÍMBOLO	LEITURA	FONTE
♎ Libra	Diário	Free Horoscope API

LEITURA COMPLETA

Os librianos podem se ver dando um passo para trás para reavaliar suas prioridades e objetivos no dia 22 de novembro. Este é um bom momento para pensar sobre o que está funcionando e o que não está, e fazer alguns ajustes, conforme necessário. Os relacionamentos com outras pessoas também podem estar em sua mente, e talvez seja necessário encontrar um equilíbrio entre suas próprias necessidades e as necessidades das pessoas ao seu redor. Ao dedicar um tempo para refletir e fazer algumas mudanças, os librianos podem se preparar para o sucesso nos próximos dias. Esse período de reflexão pode ajudá-los a seguir em frente com mais clareza e propósito.

ÁGUA | PLUTÃO

DIÁRIO | 22/11/2026

Escorpião

ELEMENTO	REGÊNCIA	FAIXA SOLAR
Água	Plutão	23 Out - 21 Nov

SÍMBOLO	LEITURA	FONTE
♏ Escorpião	Diário	Free Horoscope API

LEITURA COMPLETA

Os escorpianos podem se encontrar em um clima reflexivo hoje, pensando em experiências passadas e em como elas moldaram as circunstâncias atuais. Essa introspecção pode ser útil para obter uma nova perspectiva sobre as coisas. É um bom momento para considerar o que está funcionando e o que não está, e pensar em fazer algumas mudanças. Alguns escorpianos também podem estar sentindo uma forte conexão com suas emoções, o que pode ser intenso, mas também revelador. Ao se conectar com seus sentimentos, eles podem ser capazes de entender melhor suas próprias necessidades e desejos.

FOGO | JÚPITER

DIÁRIO | 22/11/2026

Sagitário

ELEMENTO	REGÊNCIA	FAIXA SOLAR
Fogo	Júpiter	22 Nov - 21 Dez

SÍMBOLO	LEITURA	FONTE
♐ Sagitário	Diário	Free Horoscope API

LEITURA COMPLETA

As coisas estão melhorando para Sagitário hoje, com uma sensação de otimismo e possibilidade no ar. Você pode se sentir mais confiante e extrovertido, o que pode ajudar a causar uma boa impressão nas pessoas. Este é um bom momento para enfrentar novos desafios e buscar seus objetivos, pois é provável que você tenha a energia e a motivação para realizá-los. Apenas certifique-se de manter o foco e evitar se distrair com muitas ideias ou oportunidades. Com um senso de direção claro, você pode fazer um progresso real hoje.

TERRA | SATURNO

DIÁRIO | 22/11/2026

Capricórnio

ELEMENTO	REGÊNCIA	FAIXA SOLAR
Terra	Saturno	22 Dez - 19 Jan

SÍMBOLO	LEITURA	FONTE
♑ Capricórnio	Diário	Free Horoscope API

LEITURA COMPLETA

As coisas podem parecer um pouco lentas ou paradas no momento, mas isso é apenas porque você está em um período de transição. Você está se preparando para entrar em uma nova fase, e isso pode levar algum tempo. Tenha paciência e concentre-se em cuidar dos detalhes, pois isso ajudará você a estabelecer uma base sólida para o que está por vir. Também é uma boa ideia reservar um tempo para refletir sobre o que você quer alcançar e elaborar um plano de como chegar lá. Ao fazer isso, você poderá aproveitar ao máximo as oportunidades que estão no horizonte.

AR | URANO

DIÁRIO | 22/11/2026

Aquário

ELEMENTO	REGÊNCIA	FAIXA SOLAR
Ar	Urano	20 Jan - 18 Fev

SÍMBOLO	LEITURA	FONTE
♒ Aquário	Diário	Free Horoscope API

LEITURA COMPLETA

As coisas podem estar andando um pouco devagar para você agora, mas tudo bem. Você está em um período em que é melhor não ter pressa e pensar nas coisas com cuidado. Não se precipite em nada sem considerar todas as possibilidades. Este é um bom momento para se concentrar nas suas próprias necessidades e prioridades e para se certificar de que está cuidando de si mesmo. Ao ter paciência e manter os pés no chão, você pode aproveitar ao máximo este período e se preparar para o sucesso a longo prazo.

ÁGUA | NETUNO

DIÁRIO | 22/11/2026

Peixes

ELEMENTO	REGÊNCIA	FAIXA SOLAR
Água	Netuno	19 Fev - 20 Mar

SÍMBOLO	LEITURA	FONTE
♓ Peixes	Diário	Free Horoscope API

LEITURA COMPLETA

As coisas podem parecer um pouco confusas hoje, mas tudo bem. Você provavelmente está com um espírito reflexivo, e esse é um bom momento para pensar no que realmente quer. Não se preocupe se não conseguir tomar grandes decisões agora. Apenas vá no seu ritmo e confie nos seus instintos. Você pode estar sentindo uma forte conexão com suas emoções e sua intuição, o que pode ser um guia poderoso. Este é um bom dia para se concentrar nas suas próprias necessidades e cuidar de si mesmo.

Fonte oficial da API: **Free Horoscope API**. Documentacao publica: **freehoroscopeapi.com**. Endpoint consultado: **endpoint publico**.

Jornal Guarani

QUER SER VISTO?

ANUNCIE CONOSCO!

Através de nossa **tecnologia avançada,** seus clientes **te acham!**



MAIS VISIBILIDADE
para o seu negócio

MAIS CLIENTES
encontrando você

MAIS RESULTADOS
para o seu sucesso

CLIQUE
E FALE CONOSCO AGORA!

CONFIANÇA | TECNOLOGIA | ALCANCE | CRESCIMENTO